Suter Inox AG
Schachenstrasse 20
CH-5116 Schinznach-Bad
T +41 56 203 64 00
suter@suter.ch
suter.ch

Gastro MaXX MGM 2

Masse / Ausschnittkontur
Dimensions / contour de d®coupe
Dimensioni / contorno dell apertura

SUTER

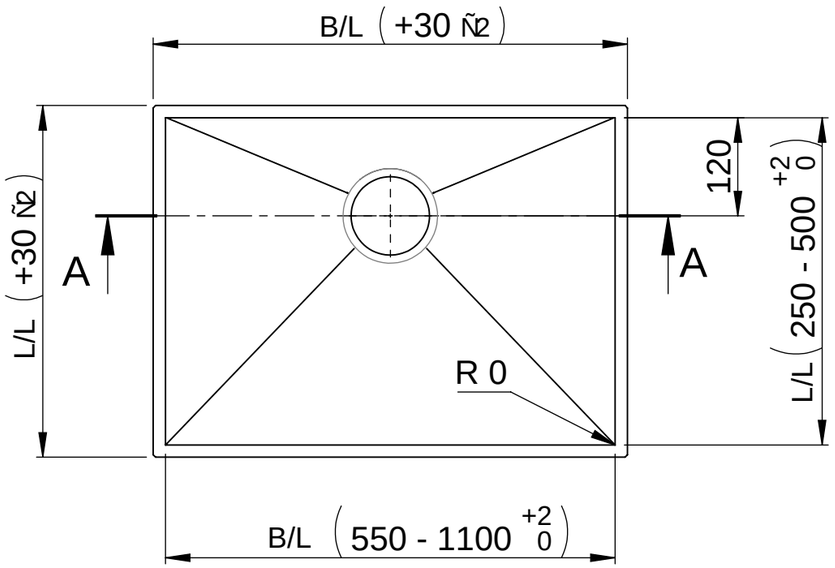

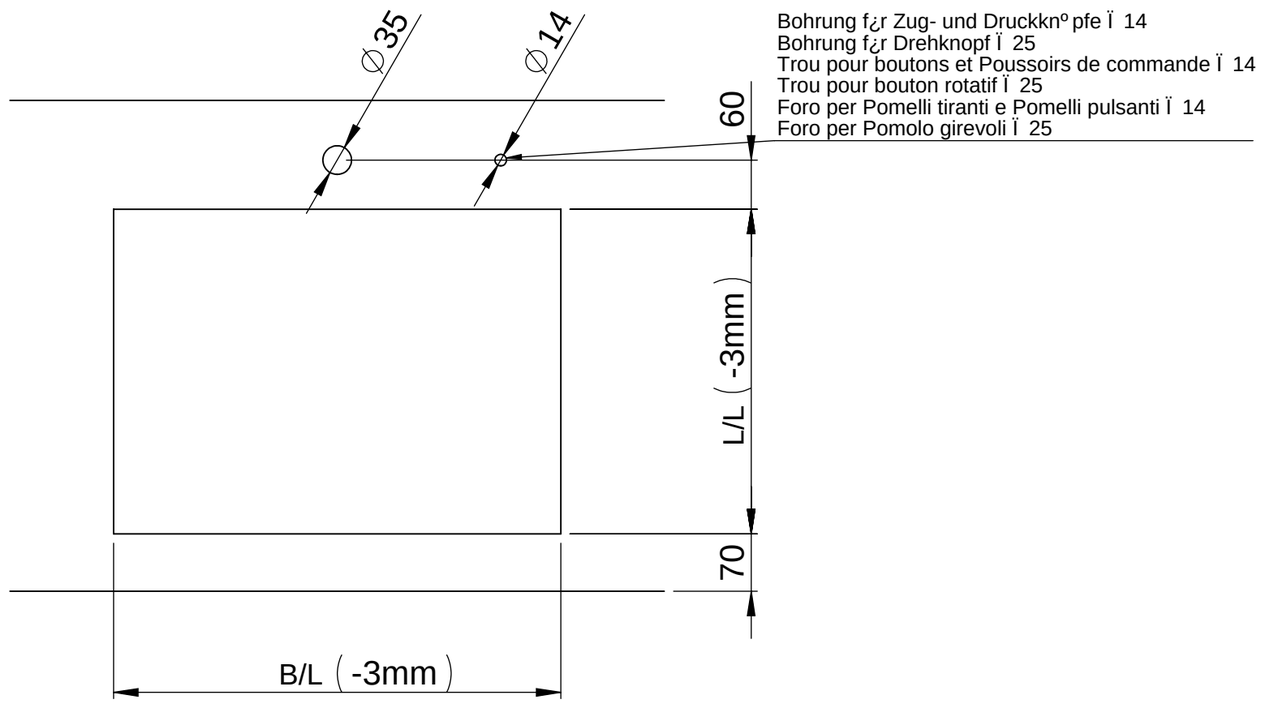

Bohrung f¿r Zug- und Druckknºpfe Ï 14
Bohrung f¿r Drehknopf Ï 25
Trou pour boutons et Poussoirs de commande Ï 14
Trou pour bouton rotatif Ï 25
Foro per Pomelli tiranti e Pomelli pulsanti Ï 14
Foro per Pomolo girevoli Ï 25

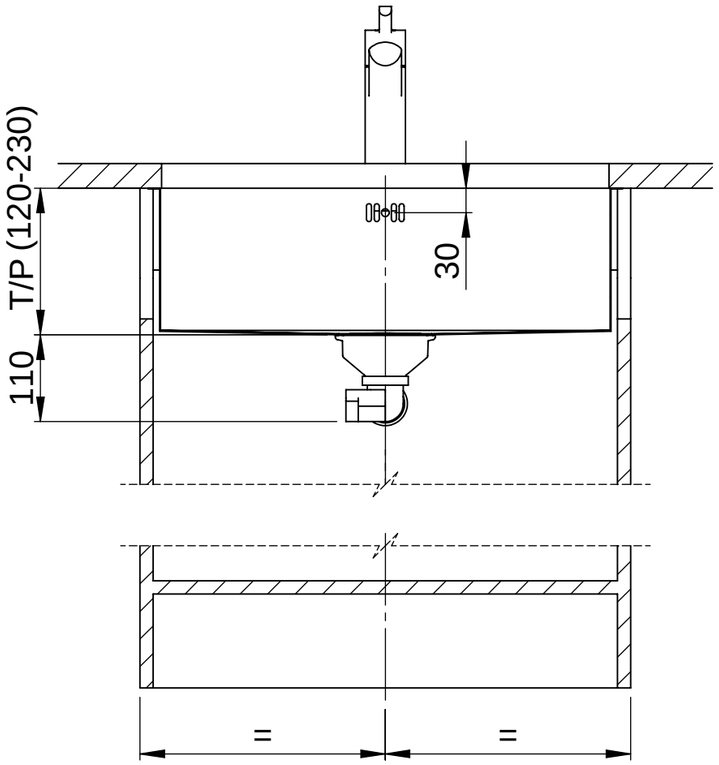

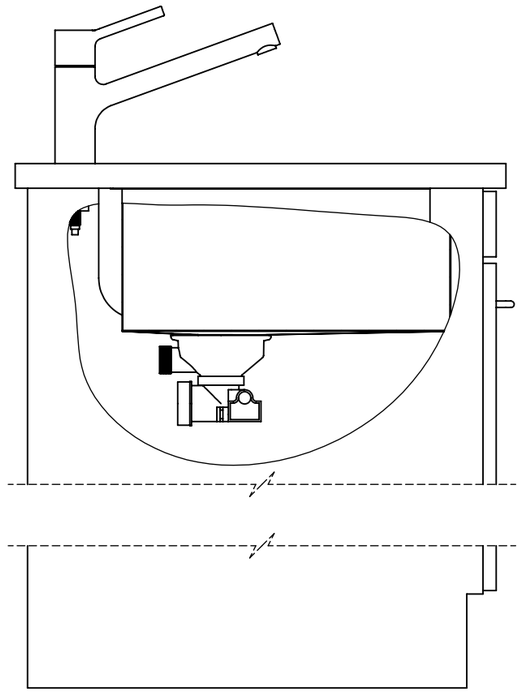

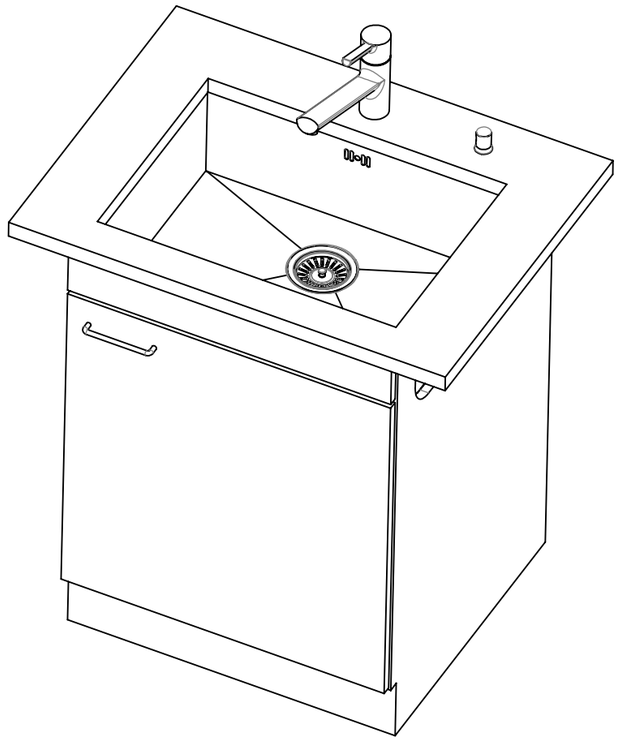

Für dieses Dokument und den darin dargestellten Gegenstand behalten wir uns alle Rechte vor. Vervielfältigung, Bekanntgabe an Dritte oder Verwendung seines Inhalts ohne unsere Zustimmung ist verboten. © Copyright 2005 Suter Inox AG. All rights reserved.

Zeichn. Nr.:	Dok. Nr.: 00.01-16.0020.01	Index: 00+	daf	16.11.2016