Suter Inox AG
Schachenstrasse 20
CH-5116 Schinznach-Bad
Tel. +41 56 463 63 33
Fax +41 56 463 63 30
E-Mail: suter@suter.ch

Samsung TR120

DV80T5220AW/5S

SUTER inox technik

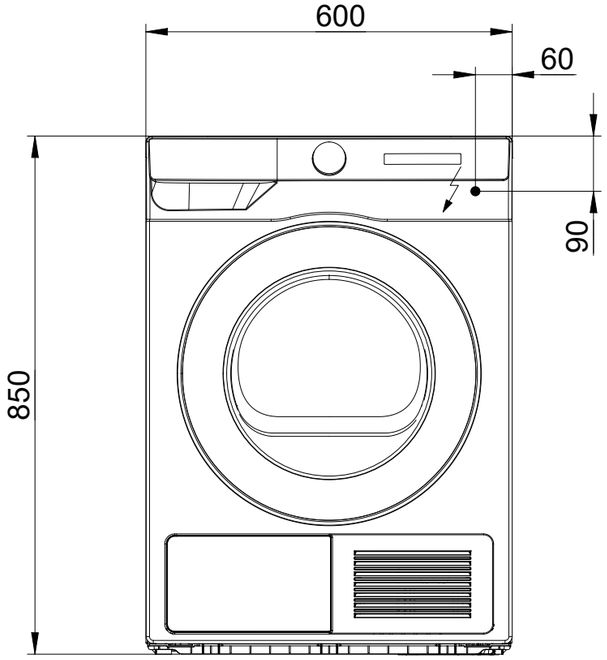

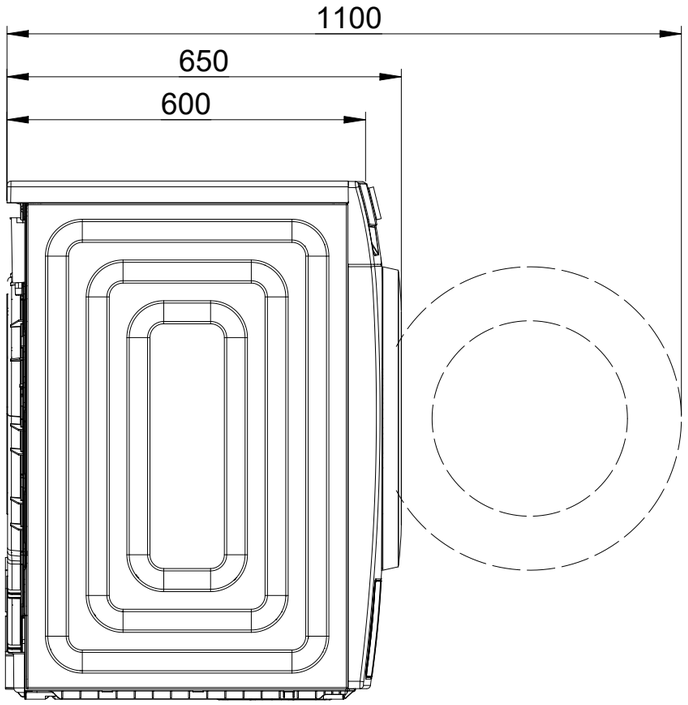

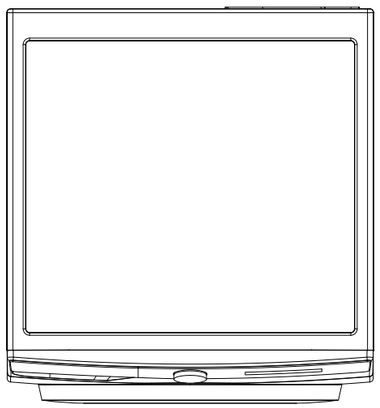

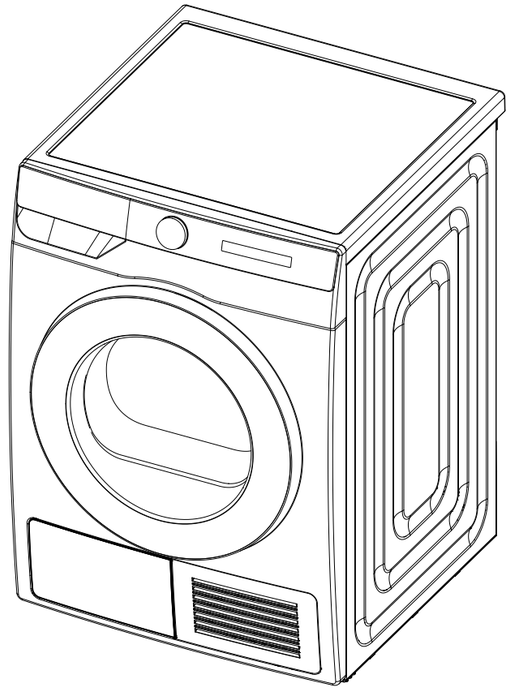

230V / 10A T12 L=1500mm

Für dieses Dokumument und den darin dargestellten Gegenstand behalten wir uns alle Rechte vor. Veröffentlichung, Bekanntgabe an Dritte oder Verwendung seines Inhalts, ohne unsere Zustimmung ist verboten. © Copyright 2005 Suter Inox AG. All rights reserved.

Art.Nr.:	500.000.124 / 500.000.127	Zeichn.Nr.:	50.02-20.0024.00.00	Index:	00	fes	18.10.2020