Suter Inox AG
Schachenstrasse 20
CH-5116 Schinznach-Bad
T +41 56 203 64 00
suter@suter.ch
suter.ch

Silver Star SIL 34U

Masse / Ausschnittkontur
Dimensions / contour de d®coupe
Dimensioni / contorno dell apertura

SUTER

Bohrung f¿r Zug- und Druckknº pfe ß14
Bohrung f¿r Drehknopf ß25

Trou pour boutons et Poussoirs de commande ß14
Trou pour bouton rotatif ß25

Foro per Pomelli tiranti e Pomelli pulsanti ß14
Foro per Pomolo girevoli ß25

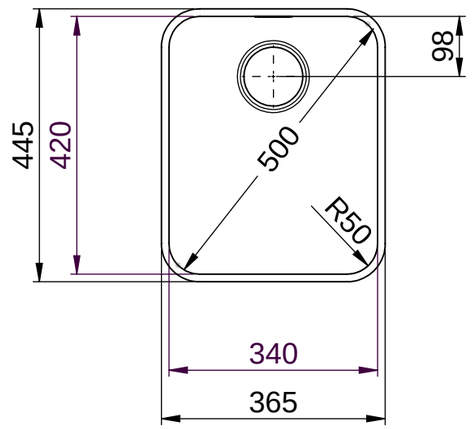

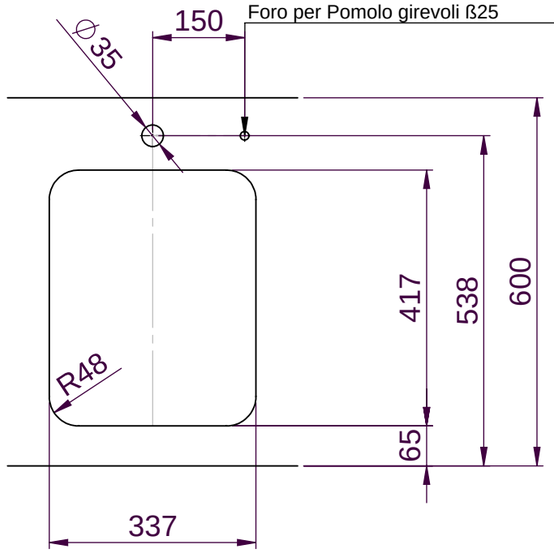

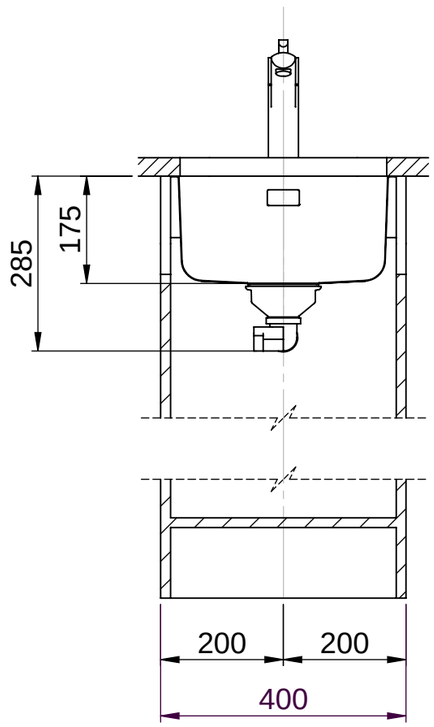

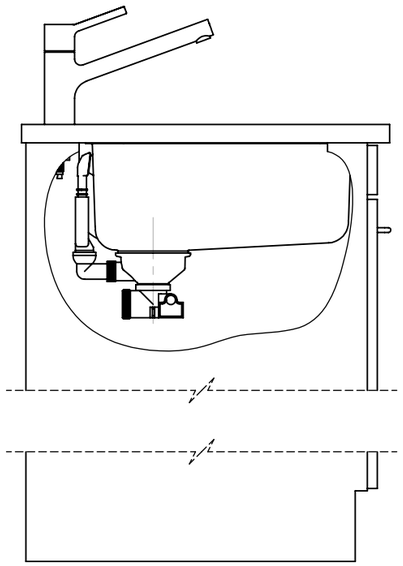

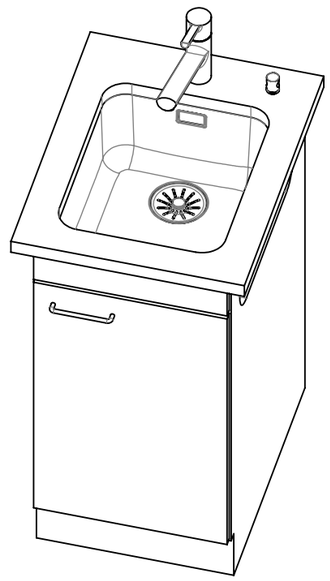

Für dieses Dokument und den darin dargestellten Gegenstand behalten wir uns alle Rechte vor. Vervielfältigung, Bekanntgabe an Dritte oder Verwendung seines Inhalts ohne unsere Zustimmung ist verboten. © Copyright 2005 Suter Inox AG. All rights reserved.

Zeichn. Nr.:	Dok. Nr.: 00.01-06.1006.00.01	Index: 00+	daf	07.12.2006