Gastro MaXX MGM 2U, formato specificato dal cliente

> Weblink

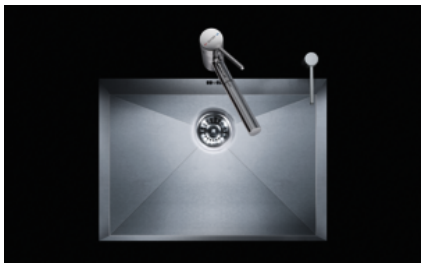

Montaggio
Lavelli sottopiano

Modello
MGM 2U, formato specificato dal cliente

Materiale
Acciaio inox 18/10

N. di articolo
29.001.298.00

Piletta
A tappo c.griglietta 3½"

Finitura
Lucido

Prezzo in CHF
3044.- D IVA esclusa

Dimensioni lavello
0x0x0mm

Raggi d'angolo
0 mm

Premontaggio della piletta
Montaggio della piletta in fabbrica

Pomolo inclusi

Prezzi (aggiornati al 22.08.25 / IVA esclusa)

Modello	Materiale	Piletta	N. di articolo	Prezzo in CHF	
Gastro MaXX MGM, formato speci...	Acciaio inox 18/10, Lucido	Salvaspazio 3½"	29.001.295.00	2355.-	> Weblink
		A tappo c.griglietta 3½"	29.001.296.00	2314.-	> Weblink
		Salvaspazio 3½"	29.001.297.00	3085.-	> Weblink
		A tappo c.griglietta 3½"	29.001.298.00	3044.-	> Weblink

Descrizione del prodotto

Formato specificato dal cliente, nessun diritto di restituzione.

Dimensioni di lavello in mm:
- B/L: >550-1100
- L/L: 250-500
- T/P: 120-230

Per ordinare il Gastro MaXX MGM, vi preghiamo di utilizzare il modulo d'ordine elettronico scaricabile da Downloads.

Suter Inox AG
Schachenstrasse 20
CH-5116 Schinznach-Bad
T 1 41 08 203 24 00
suter@suter.ch
suter.ch

Gastro MaXX MGM 2

Masse / Ausschnittkontur
Dimensions / contour de d®coupe
Dimensioni / contorno dell apertura

SUTER

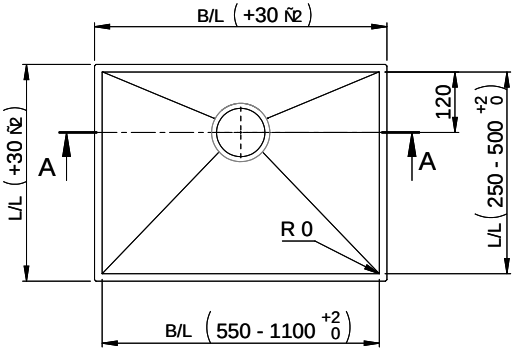

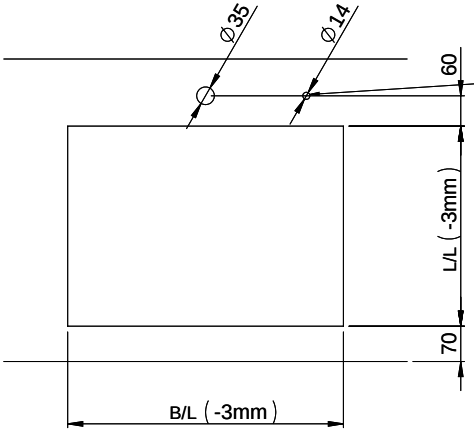

Bohrung f¿r Zug- und Druckknºpfe Ï 14
Bohrung f¿r Drehknopf Ï 25
Trou pour boutons et Poussoirs de commande Ï 14
Trou pour bouton rotatif Ï 25
Foro per Pomelli tiranti e Pomelli pulsanti Ï 14
Foro per Pomolo girevoli Ï 25

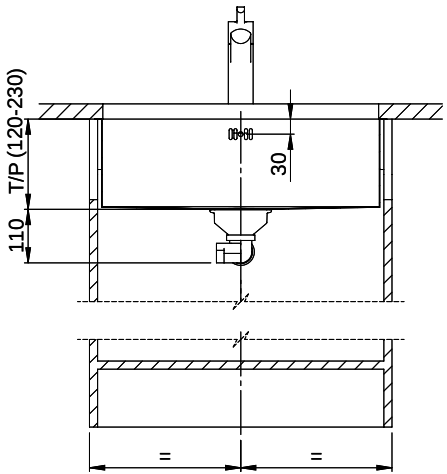

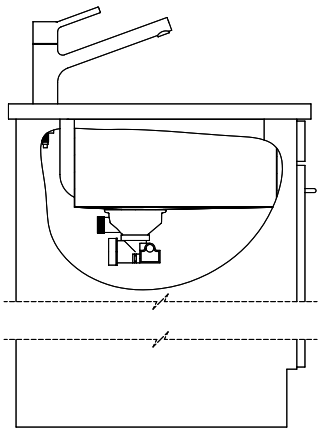

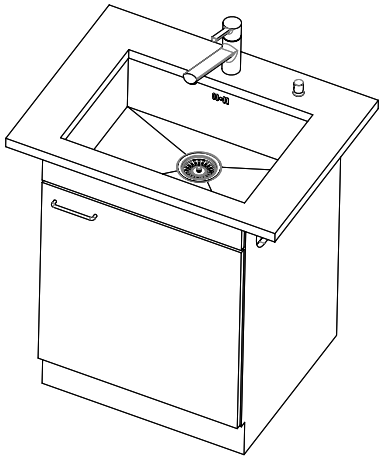

F¿r dieses Dokument und den darin dargestellten Gegenstand behalten wir uns alle Rechte vor. Vervielf®ligung, Bekanntgabe an Dritte oder Verwendung seines Inhalts ohne unsere Zustimmung ist verboten. © Copyright 2005 Suter Inox AG. All rights reserved.

Zeichn. Nr.:	Dok. Nr.: 00.01-16.0020.01	Index: 00+	daf	16.11.2016