Suter Inox AG
Schachenstrasse 20
CH-5116 Schinznach-Bad
Tel. +41 56 463 63 33
Fax +41 56 463 63 30
E-Mail: suter@suter.ch

Silver Star SIL 9U

Masse / Ausschnittkontur

SUTER inox technik

Becken 230 x 90 x 70mm, 1 Liter

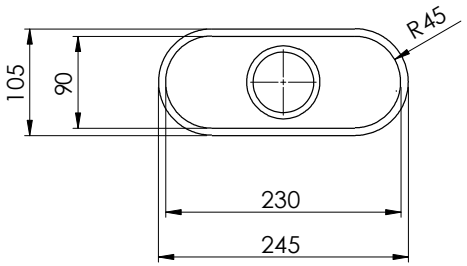

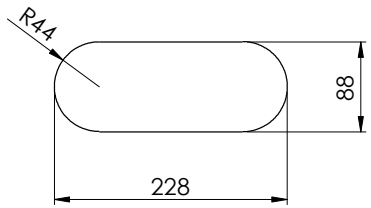

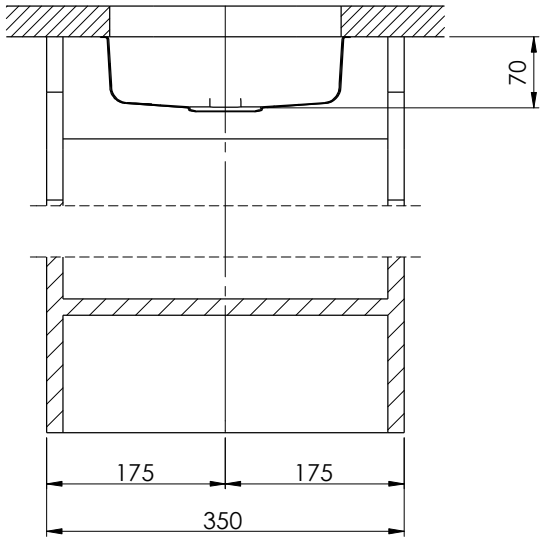

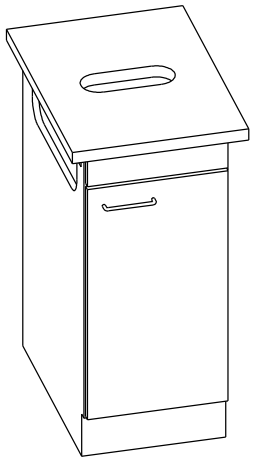

Für dieses Dokument und den darin dargestellten Gegenstand behalten wir uns alle Rechte vor. Veröffentlichung, Bekanntgabe an Dritte oder Verwendung seines Inhalts, ohne unsere Zustimmung ist verboten. ©Copyright 2005 Suter Inox AG. All rights reserved.

Art.Nr.:	Zeichn.Nr.: 12.01-07.1026.00.01	Index: 00+	daf	28.8.07