Evoline BackFlip

> Weblink

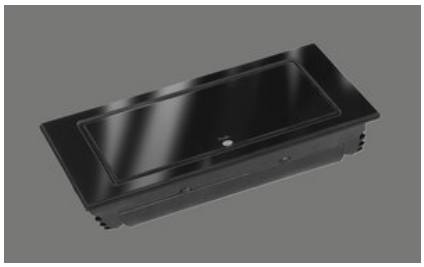

Dimensionen

Artikel Nr.
40.002.501.00

Preis CHF
422.- exkl. MwSt

Produktbeschreibung

Evoline BackFlip, Oberfläche Glas glänzend schwarz, 2× Steckdose, 0°, 16 A, Typ 23, 1× USB Charger Typ C

Suter Inox AG
Schachenstrasse 20
CH-5116 Schinznach-Bad
Tel. +41 56 463 63 33
Fax +41 56 463 63 30
E-Mail: suter@suter.ch

BackFlip Glas schwarz / Backflip verre noire / Backflip vetro nero

SUTER inox technik

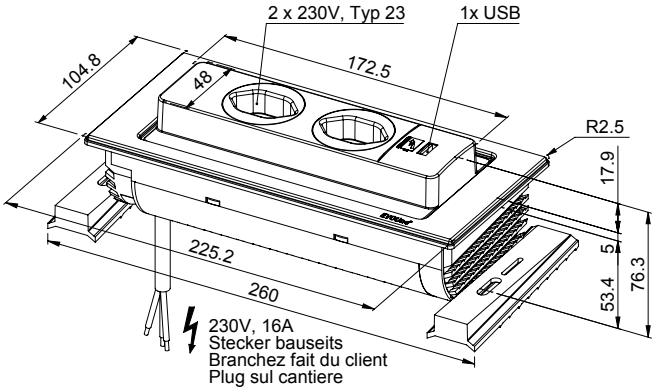

Für dieses Dokument und den darin dargestellten Gegenstand behalten wir uns alle Rechte vor. Vervielfältigung, Bekanntgabe an Dritte oder Verwendung seitens Ihrer, ohne unsere Zustimmung ist verboten. © Copyright 2003 Suter Inox AG. All rights reserved.

Art.Nr.:	Zeichn.Nr.: 00.01-17.0049.10	Index:	daf	05.01.2018

Suter Inox AG
Schachenstrasse 20
CH-5116 Schinznach-Bad
Tel. +41 56 463 63 33
Fax +41 56 463 63 30
E-Mail: suter@suter.ch

BackFlip Glas schwarz / Backflip verre noire / Backflip vetro nero

SUTER inox technik

Ausschnitt für flächenbündigen Einbau:
Mesure de coupure pour montage à fleur:
Intaglio per montaggio a filo top:

A-A (1 : 2)

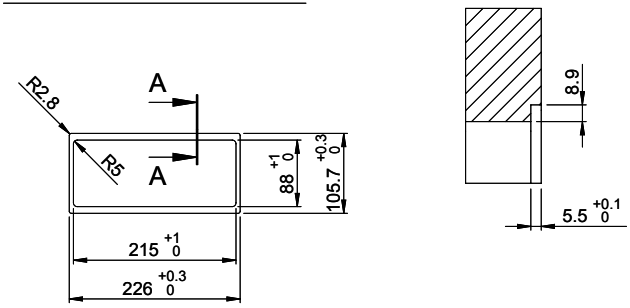

X (1:1)

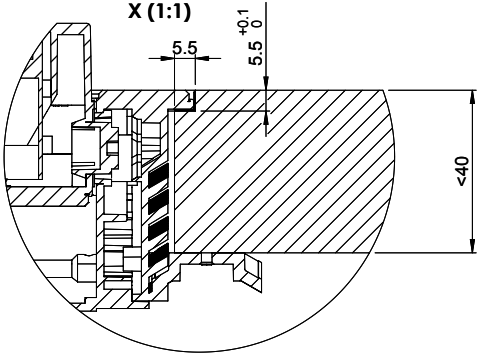

Ausschnitt für flach aufliegender Einbau:
Mesure de coupure pour montage en apui:
Intaglio per montaggio soprapiano:

B-B (1 : 2)

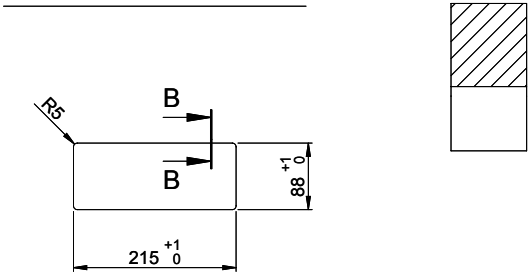

X (1:1)

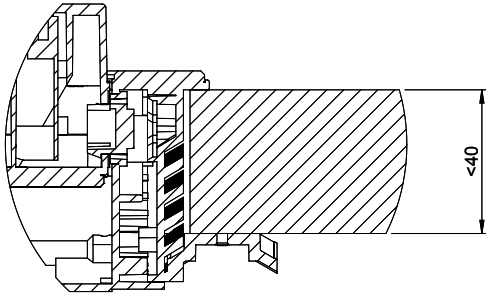

Vom flächenbündigen Einbau in beschichteten Spanplatten raten wir ab.
Nous vous déconseillons le montage à fleur sur des panneaux de particules enduits.
Sconsigliamo il montaggio a filo top in pannelli di truciolato laminato.

Für dieses Dokument und den darin dargestellten Gegenstand behalten wir uns alle Rechte vor. Vervielfältigung, Bekanntgabe an Dritte oder Verwendung seines Inhalts ohne unsere Zustimmung ist verboten. © Copyright 2003 Suter Inox AG. All rights reserved.

Art.Nr.:	Zeichn.Nr.: 00.01-17.0049.00.10	Index:	daf	05.01.2018