## Samsung Einbau-Kühl-& Gefrierkombination EKG130 (rechts)

> Weblink

**Modell**
Samsung Einbau-Kühl-& Gefrierkombination EKG130 (rechts)

**Energieeffizienzklasse**
E (New Label 03.21)

**Hersteller-Nr.**
BRB26612EWW/WS

**Artikel Nr.**
500.000.154.00

**Türanschlag**
rechts

**Bauart**
Euro-Norm 60 cm

**VRG**
26.00

**Preis CHF**
1791.- I exkl. MwSt

### Highlights

- NoFrost+ in Kühl- und Gefrierbereich - Nie mehr abtauen
- Precise Cooling - für maximale Temperaturgenauigkeit
- Rundumkühlung - Gleichmässige Temperatur im Kühlraum
- Power Freeze - beschleunigt das Einfrieren
- Sparsam & verlässlich durch Digital Inverter Technologie
- 3 Glastablare, 1 Rack & Shelf
- 1 Gemüseschublade
- 267 Liter Nutzinhalt

### Produktbeschreibung

Samsung Einbau-Kühl- und Gefrierschrank EKG130
Bauart: **Euro-Norm 60 cm**
GTIN-Nr.: **8806092211186**

**Gerätetyp-Klassifizierung**
Energieeffizienzklasse (von A bis G): **E**
Effizienzindex: **100**
Energieverbrauch pro Jahr: **231 kWh**

**Design**
Farbe/Material: **Weiss**
Türgriffe: **-**

**Anzeige und Bedienung**
Anzeige: **Digitalanzeige**
Display und Beleuchtung: **LED, eisblau**
Bedienung: **Touch-LCD**

**Hausgeräte-Vernetzung**
Samsung Smart Home: **-**

**Geräteeigenschaften**
**Nutzinhalt Gesamt: 267 L**
Davon in NoFrost-Ausführung: **267 L**
**Nutzinhalt Kühlteil: 193 L**
Davon Kellerfach max./min: **-**
Davon Kaltlagerfach: **-**
**Nutzinhalt Gefrierteil: 74 L**
Gefriervermögen: **6 kg in 24 Std.**
Lagerzeit bei Störungen: **6 Std.**
Geräusch-Schalleistung: **35 dB(A)**
Luftschallemissionsklasse (A bis D): **B**
Klimaklasse: **SN-T**
Umgebungstemperatur (min. > max.): **von +10°C bis +43°C**
Abtauverfahren Kühlteil: **Automatisch**
Abtauverfahren Gefrierteil: **Automatisch**

**Bauform und Kennzeichnung**
Standgerät: **-**
Einbaugerät: **Ja**
Unterbaugerät: **-**
Integrierbar: **Ja**
Anzahl der Aussentüren / Auszüge: 2 **/ -**
Türanschlag: **Rechts (wechselbar)**

**Abmessungen**
Höhe:

## Samsung Einbau-Kühl-& Gefrierkombination EKG130 (rechts)

> Weblink

**177,5 cm**
Breite: **54,0 cm**
Tiefe: **55,0 cm**
Breite bei geöffneter Tür/Auszug: **70 cm**
Tiefe bei geöffneter Tür/Auszug: **112 cm**

**Leergewicht**
Gewicht des Gerätes: **62 kg**

**Ausstattung**
**Temperatur für Gefrierteil einstellbar**
Unabhängig von der Kühlteiltemperatur: **Ja**
Zusammen mit Kühlteiltemperatur: **-**
Schaltung für Dauerbetrieb Gefrierteil: **-**
**Kontrollanzeigen Kühlteil** von Einbau-Kühlschrank EKG130
Regelbetrieb: **Leuchte**
Temperaturanzeige: **Innen**
Tür offen: **Nach 2 min. akustisch**
**Kontrollanzeigen Gefrierteil**
Regelbetrieb: **Leuchte**
Dauerbetrieb: **Leuchte**
Störung / Warnsignal: **Optisch / akustisch**
Tür offen: **Warnsignal, akustisch**
Temperaturanzeige: **Innen**
**Kühlteil**
Eierablagen: **6**
Türfächer mit Klappe oder Schiebetür: **-**
Türabstellregale und/oder Behälter: **4**
Ablageflächen im Kühlteil: **5**
- davon verstellbar: **2**
Behälter im Kühlteil: **1**
**Gefrierteil**
Fächer in der Tür: **-**
Fächer im Innenraum: **1**
Körbe, Behälter, Schübe im Innenraum: **2**
Eiswürfelschalen: **Ja**
**Weitere Ausstattungsmerkmale**
Wasser- und Eiswürfelspender in Türe: **-**
ClearView Eisbereiter:**-**
Wasserfilter: **-**
Innenbeleuchtung / Energieeffizienzklasse: **LED / G**
Gemüse- und Obstfächer: **1**
Fresh Zone Fächer: **-**
Auszugsablage: 1
Weinfach: **Ja / 5 Flaschen**
Wasseranschluss: **-**

**Kühltechnik**
Digital Inverter Kompressor: **Ja**
NoFrost+-Technologie:**Ja**
Power Freeze**: Ja**
Cool Select Plus: **-**
Rundumkühlung (Multi-Flow): **Ja**
Metal Cooling: **-**
Twin Cooling Plus: **-**
Precise Cooling: **Ja**
Flex Zone: **-**
Kältemittel: **R-600a**

**Stromversorgung**
**Elektrischer Anschluss**
Anschlussspannung: **230 V**
Frequenz: **50 Hz**
Anschlusswerte: **160 W**
Absicherung: **1.4 A**
Länge Netzanschlussleitung: 2**,5 m**
Netzanschlussstecker: **Stecker Typ 12, 10A**
**Wasseranschluss**
Wasseranschluss: **-**

**Technische Daten**
Breitennorm: **Euro-Norm 60 cm**
Nischenhöhe: **1778 - 1782 mm**
Nischenbreite: **555 - 568 mm**
Nischentiefe: **min. 560 mm**
Max. Türfrontgewicht Kühlteil/Gefrierteil: **18 kg / 12 kg**
Montagetechnik: **Festtürmontage**
Gerätehöhe: **1775 mm**
Gerätebreite:

## Samsung Einbau-Kühl-& Gefrierkombination EKG130 (rechts)

> Weblink

**540 mm**
Gerätetiefe: **550 mm**

**Verpackung**
Gewicht, inkl. Verpackung: 64 **kg**
Verpackungsabmessungen (H x B x T): **1864 x 600 x 629 mm**

### Zubehör

Optionales Zubehör

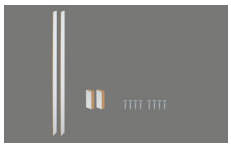

> Weblink
500.000.089.00 / CHF 112.-
Montage-Set EKG130 + EKG220 16 mm

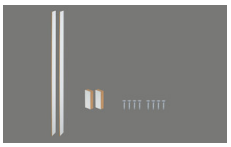

> Weblink
500.000.090.00 / CHF 112.-
Montage-Set EKG130 + EKG220 19 mm

Suter Inox AG
Schachenstrasse 20
CH-5116 Schinznach-Bad
Tel. +41 56 463 63 33
Fax +41 56 463 63 30
E-Mail: suter@suter.ch

# Samsung EKG130 BRB26612EWW/WS

SUTER inox technik

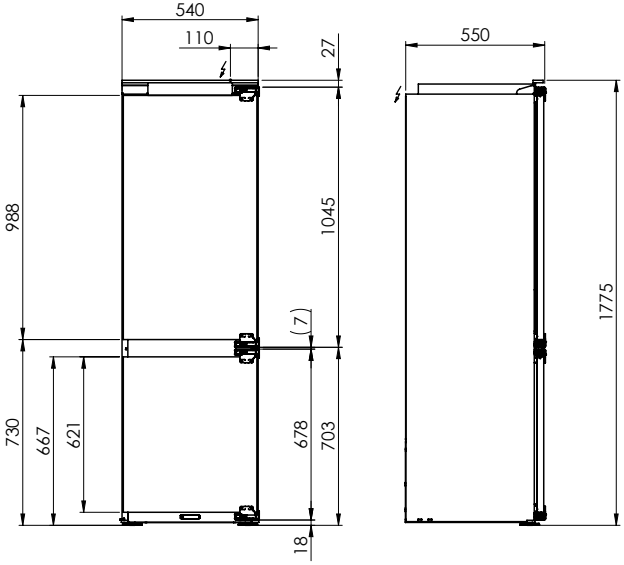


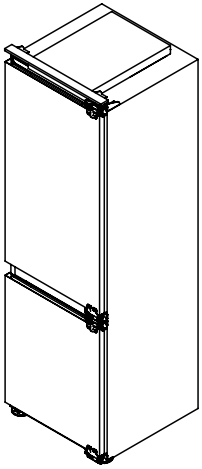

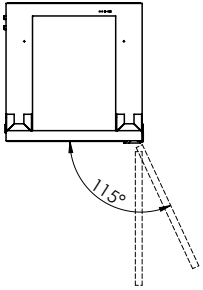


EKG130: 230 V / 10 A, T12, 2500 mm

Für dieses Dokument und den darin dargestellten Gegenstand behalten wir uns alle Rechte vor. Vervielfältigung, Bekanntgabe an Dritte oder Verwendung seines Inhalts, ohne unsere Zustimmung ist verboten. © Copyright 2003 Suter Inox AG. All rights reserved.

| Art.Nr.: | Zeichn.Nr.: 50.02.-21.0015.00.00 | Index: 00 | fes | 20.05.2021 |
|---|---|---|---|---|

Suter Inox AG
Schachenstrasse 20
CH-5116 Schinznach-Bad
Tel. +41 56 463 63 33
Fax +41 56 463 63 30
E-Mail: suter@suter.ch

# Samsung EKG130 BRB26612EWW/WS

SUTER inox technik

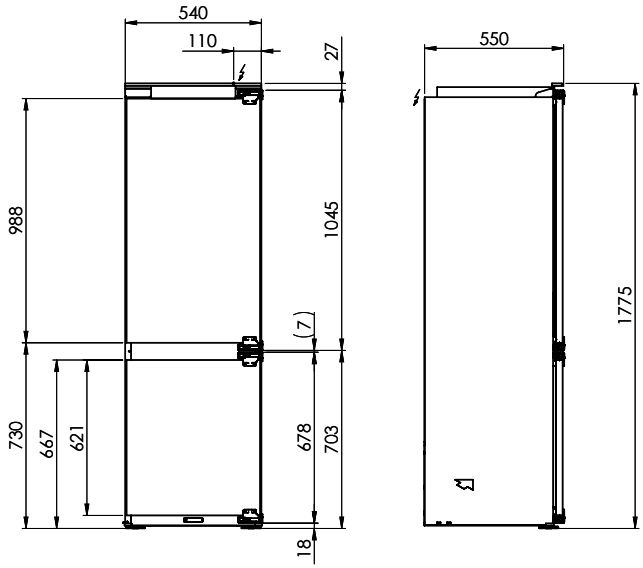


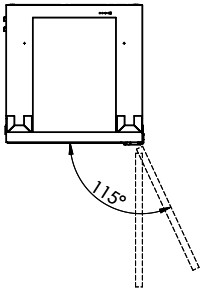


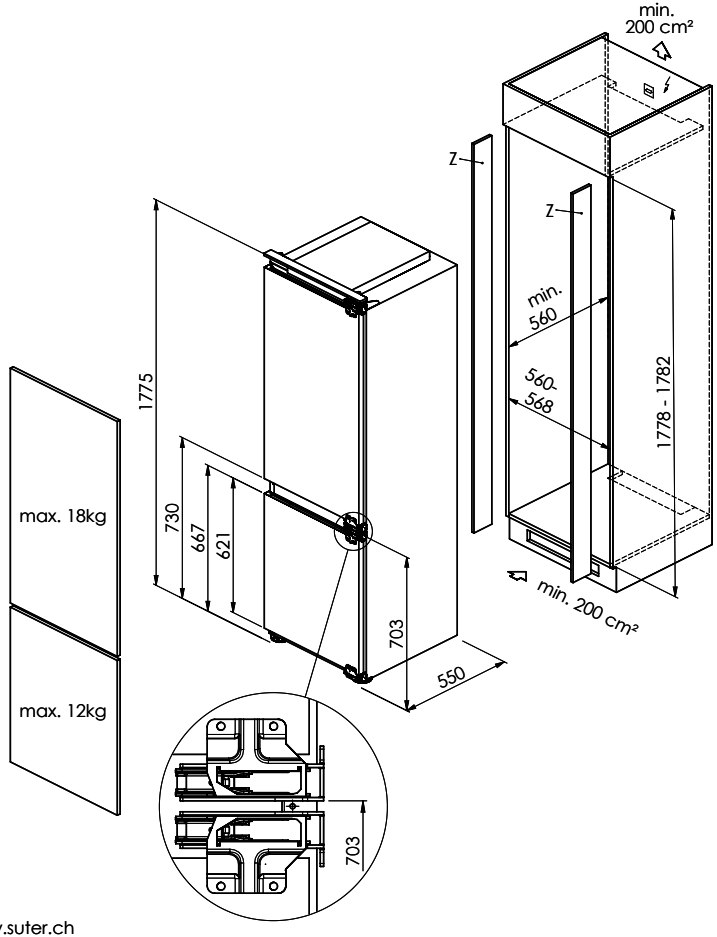


EKG130: 230 V / 10 A, T12, 2500 mm

Z Montagezubehör siehe: www.suter.ch

Für dieses Dokument und den darin dargestellten Gegenstand behalten wir uns alle Rechte vor. Vervielfältigung, Bekanntgabe an Dritte oder Verwendung seines Inhalts ohne unsere Zustimmung ist verboten. © Copyright 2003 Suter Inox AG. All rights reserved.

| Art.Nr.: | Zeichn.Nr.: 50.02.-21.0015.00.00 | Index: 00 | fes | 20.05.2021 |
|---|---|---|---|---|